Series ASME

Depósitos a presión de servicio pesado

Características

- 60 a 3.000 litros
- Clasificación de presión de 10 bares
- Diseño de membrana intercambiable
- Instalación aprobada ISO9001, ISO14001, ISO45001
- Uniones soldadas radiográficamente probadas (RT)
- Informe de datos del fabricante (MDR)
- Registro de datos permanente mantenido para cada embarcación
- Certificación ASME para calderas y presión sección VIII división 1 código

GWS es el fabricante líder de recipientes a presión construidos según el estándar de calidad más riguroso y exigente del mundo: el Código de calderas y recipientes a presión de la Sociedad Estadounidense de Ingenieros Mecánicos (ASME).

Con el diseño, la fabricación, el montaje y la inspección llevados a cabo en nuestras propias instalaciones acreditadas por ASME, nuestros recipientes a presión garantizan la seguridad, la fiabilidad y la tranquilidad que exigen nuestros clientes para sus aplicaciones más exigentes.

Además de nuestra gama estándar, GWS también ofrece un conjunto completo de servicios de diseño y fabricación de recipientes a presión ASME para tamaños personalizados y clasificaciones de presión para adaptarse a cualquier aplicación, y los suministramos con sello U para garantizar el cumplimiento normativo en las jurisdicciones más estrictas.

Construcción y Materiales

1. Colgador de membrana
2. Carcasa del depósito de acero al carbono
3. Sello ASME
4. Aire precargado
5. Manómetro incorporado
6. Válvula de aire
7. Cámara de agua
8. Membrana de butilo de alto grado
9. Costura soldada de alta precisión
10. Brida atornillada
11. Conexión de agua de acero inoxidable

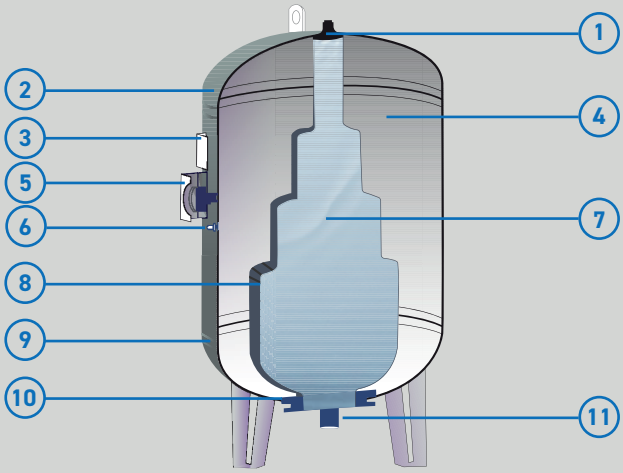

Modelos

Número de Modelo	Volumen Nominal [L]	Conexión	Dimensiones [mm]		Dimensiones de Instalación [mm]				Peso Bruto [kg]
		F	A	B	C	D	E	G	
10 bar									
SFB-ASME-60LV	60	1″ BSP	820	377	295	60	130	14	28.8
SFB-ASME-80LV	80	1″ BSP	960	456	350	60	130	14	36.5
SFB-ASME-100LV	100	1″ BSP	986	456	350	60	130	14	37.2
SFB-ASME-200LV	200	1¼″ BSP	1103	606	460	60	115	14	68.0
SFB-ASME-300LV	300	1¼″ BSP	1286	656	480	80	190	14	81.0
SFB-ASME-500LV	500	1¼″ BSP	1563	758	530	80	195	14	137.0
SFB-ASME-1000LV	1000	2″ BSP	2378	808	590	100	280	20	235.0
SFB-ASME-1500LV	1500	2″ BSP	2437	960	690	100	270	20	316.0
SFB-ASME-2000LV	2000	2″ BSP	2505	1110	760	100	270	20	385.0
SFB-ASME-3000LV	3000	DN150 (6″)	3177	1212	900	150	230	24	719.0

Nota: Pueden producirse pequeñas variaciones dimensionales.

Especificaciones

Nombre de la Serie de Productos	Depósitos a presión certificados ASME
Volúmenes Nominales	60L - 3000L | 15.8 - 792.5 gal
Máx. Temperatura de Funcionamiento	90°C / 194°F
Máx. Presión de Funcionamiento	10 bar | 150 psi (Disponible en 16 y 25 bar como series SMB y SUB).
Presión de Precarga de Fábrica	4 bar | 58 psi

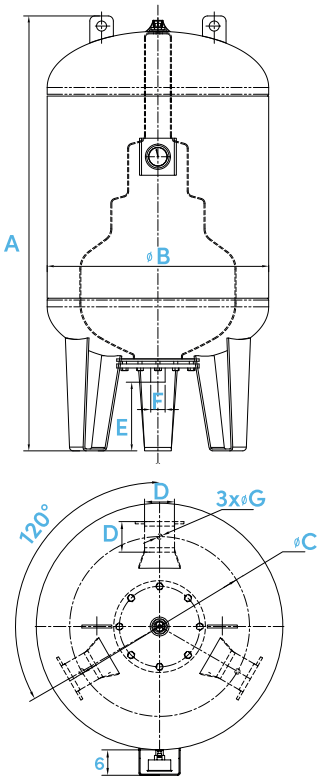

60L~2000L

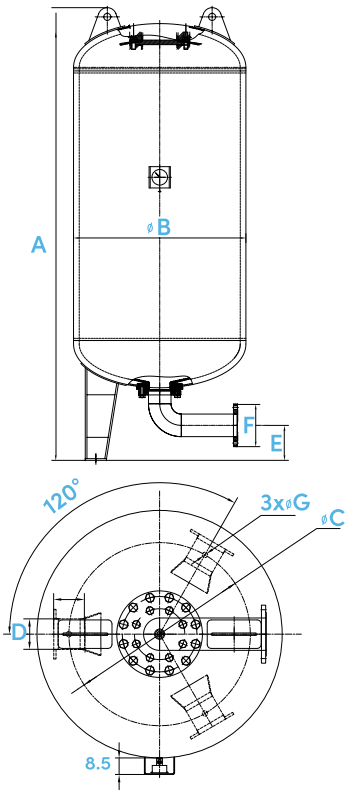

3000L

WATER MOVEMENT